記号	変　　更	承　認	担　当

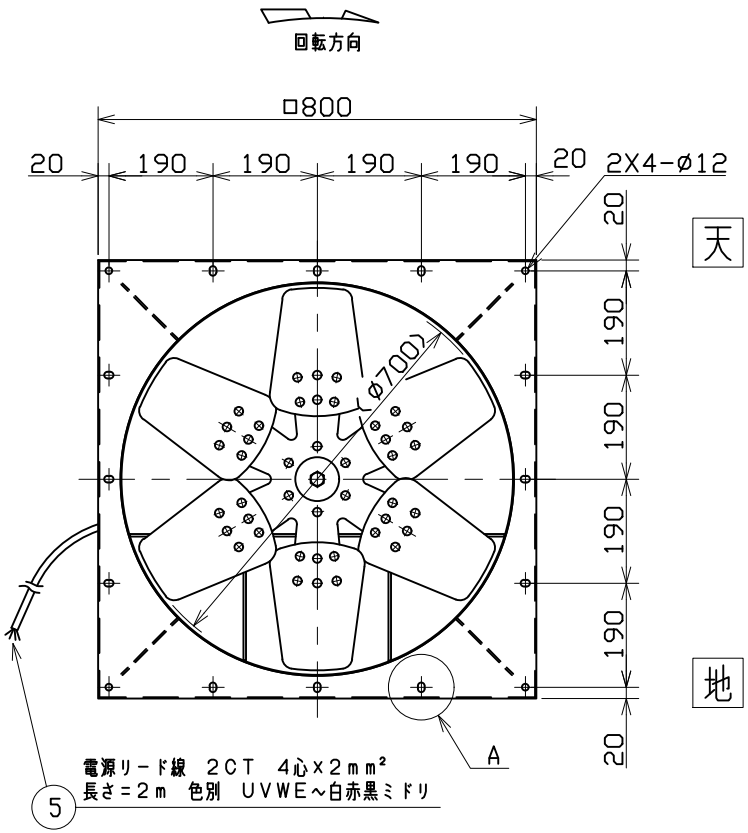

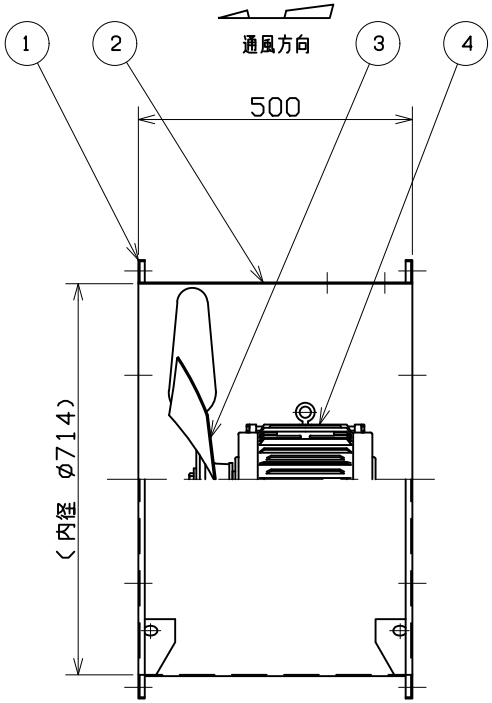

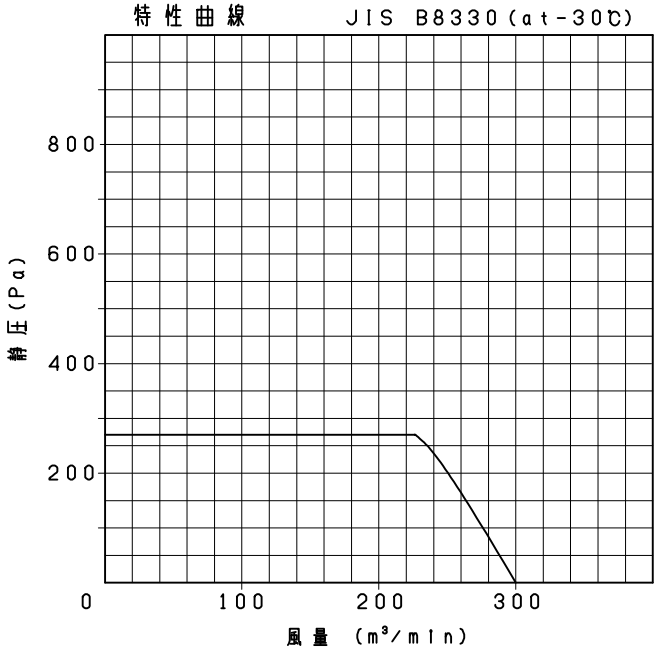

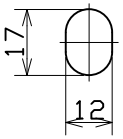

A部　詳細

長　穴　2×12箇所

番号	品　名	図番・部品番号	材　質	個数	記　事
5	電源リード線	---	2CT	1	4x2mm² L=2m
4	電動機	---	---	1	永久磁石形同期電動機
3	羽根	---	SPHC	1	
2	ダクト	---	SPHC	1	t2.3
1	フランジ	---	SPHC	2	t2.3

記事

1）使用条件

温度範囲　-35～-10℃

湿度　100%以下

（但し、結露のないこと）

標高　1000m以下

取扱気体　一般空気

粉塵，腐食性および爆発性のガス，蒸気がないこと。

2）表面処理　テラルクリタ標準色（マンセルN7相当）

但し、電動機とドライバーはメーカ標準塗装

3）電動機型式　TAYL-FCK-6P-2.2kW

4）本製品は専用ドライバーが必要となります。

ドライバー型式　VFS-2022PM

5）ドライバーは下記条件にて使用して下さい。

使用条件

温度範囲　-10～+40℃

湿度　5～95%

（但し、結露および蒸気のないこと）

標高　1000m以下

ドライバー結線図

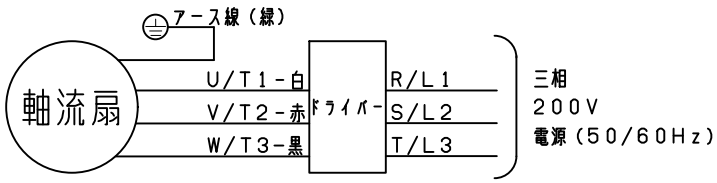

電動機	3ø　2.2kW　200V	最高回転速度	1750 min⁻¹
風量	m³/min	静圧	Pa
質量	76 kg		

尺度 1:10	A3	名称	70cm低温用軸流扇
承認	佐藤　2019/1/24	形式	AF-70S-1P-E
設計	山本　2019/1/24	図番	K3335-01
製図	大川　2019/1/24		

テラル株式会社　TERAL INC.