No.	変 更 REVISIONS	調査 CHECK	担当 NAME

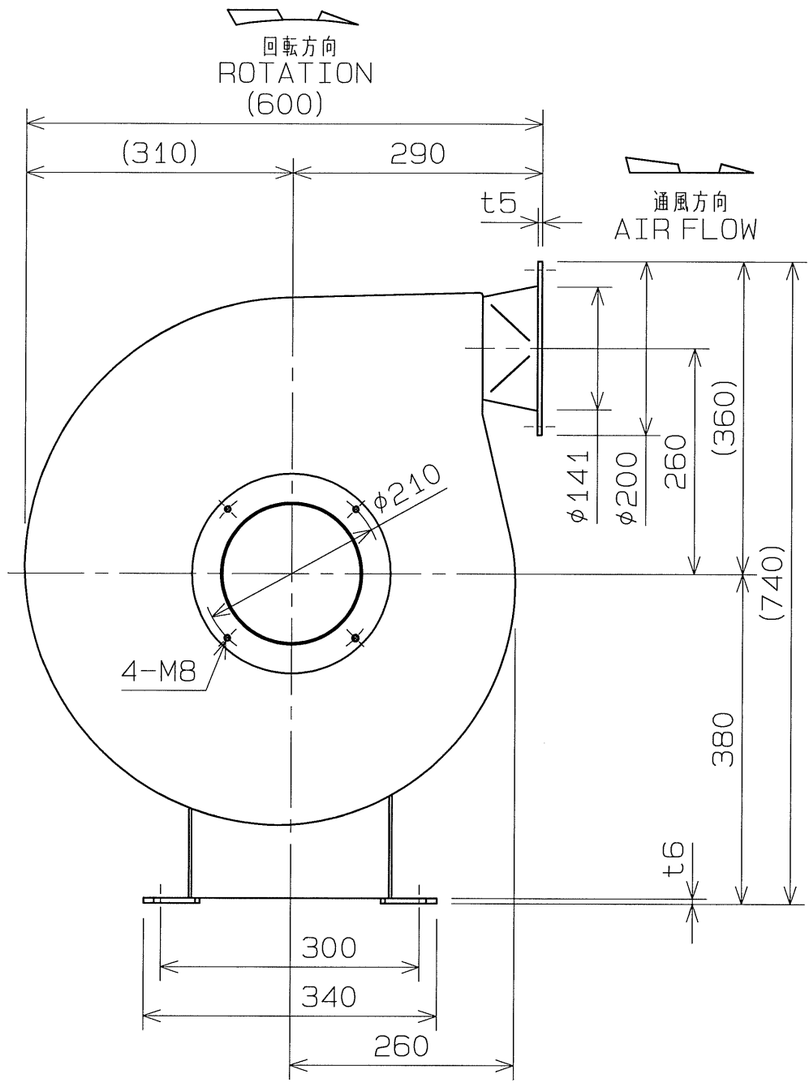

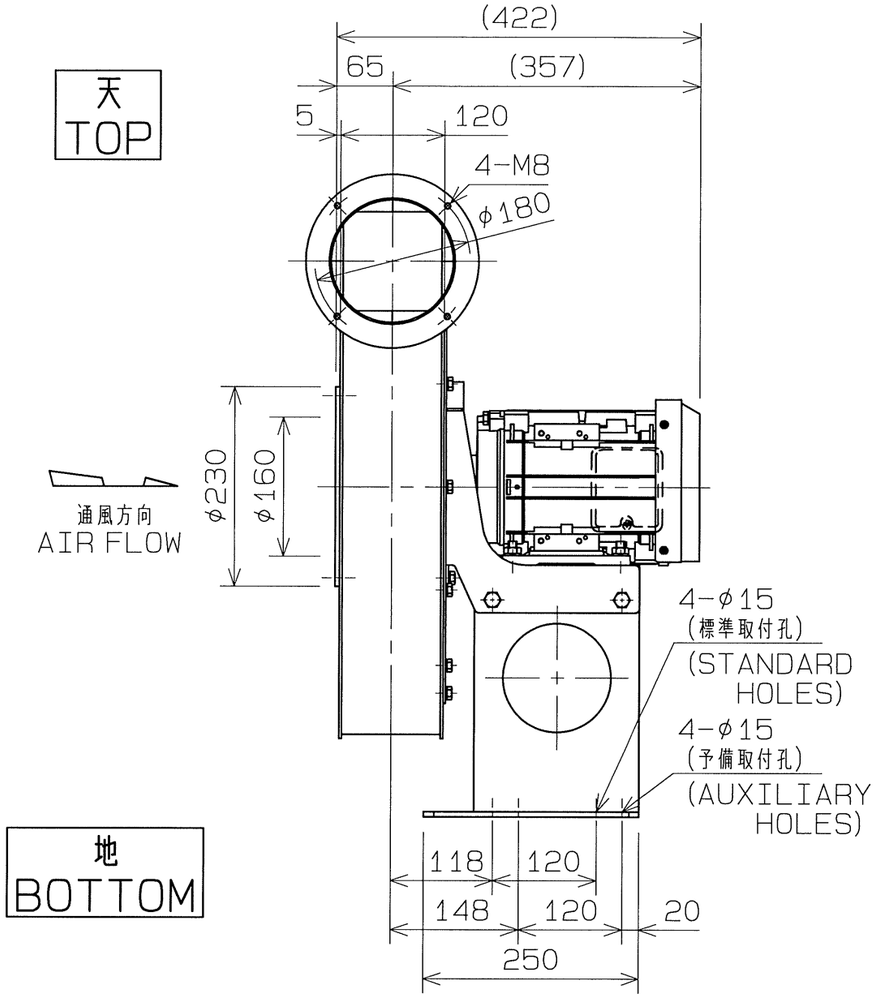

記事 NOTES

1) インバータでご使用になる場合の注意点
CAUTION INVERTER DRIVE OPERATION
異常振動回避のため、送風機＋基礎などの共振周波数をインバータの設定により、ジャンプさせて下さい。
DO NOT RUN UNDER ABNORMAL OR SYMPATHETIC VIBRATION.

2) 仕様は都合により変更する場合があります。
SPECIFICATIONS ARE SUBJECT TO CHANGE WITHOUT NOTICE.

電動機周囲条件 MOTOR AMBIENT CONDITIONS	温 度 TEMP. −10~+40℃
	湿 度 RELATIVE HUMIDITY 95%以下 95%BELOW
	標 高 ALTITUDE 1000m以下 UP TO 1000m
塗装色 PAINT COLOR	無塗装（但し、モータは除く） NO PAINTING (WITHOUT MOTOR)

付 属 品 ACCESSARIES

プレミアム効率電動機搭載
WITH PREMIUM EFF. MOTOR
IE3効率相当品
IE3 EFF. EQUIVALENT

概算質量（電動機含まず）
MASS. (WITHOUT MOTOR) 40 kg

概算質量
MASS. kg

仕 様 SPECIFICATION		電 動 機 仕 様 MOTOR SPECIFICATION			
風 量 AIR CAPACITY	m³/min	種 別 TYPE		極数・出力 POLES·OUTPUT	2 P 2.2kW
静 圧 S.P.	kPa	相・電圧 PHASE·VOLTAGE	3 φ V	周波数 FREQUENCY	50Hz
機器名称 EQUIPMENT NAME		機器番号 EQUIPMENT NUMBER		数 量 QTY.	

R度 SCALE 1 : 5√2	A3	名 称 TITLE	ステンレス耐熱形電動送風機 STAINLESS STEEL HEAT RESISTANCE ELECTRIC BLOWER
承 認 APPROVED BY	H.Nakajima 2014/12/27	形 式 TYPE	KTS-5220T-TH-L-E
検 図 CHECKED BY	H.Nakajima 2014/12/27		
設 計 DESIGNED BY	T.Fujiwara 2014/12/27	図 番 DRAWING No.	N1033-04

テラルクリタ株式会社 TERAL KURITA INC.