| No. | 変 更 REVISIONS | 調査 CHECK | 担当 NAME |
|---|---|---|---|
| | | | |

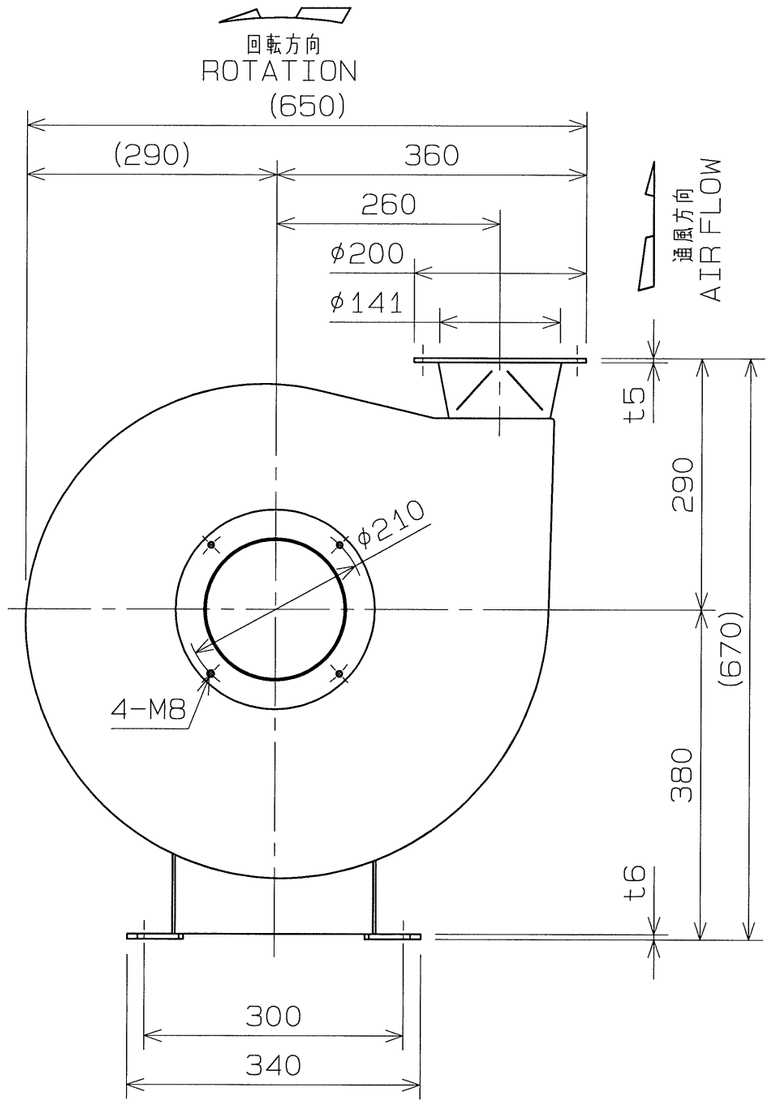


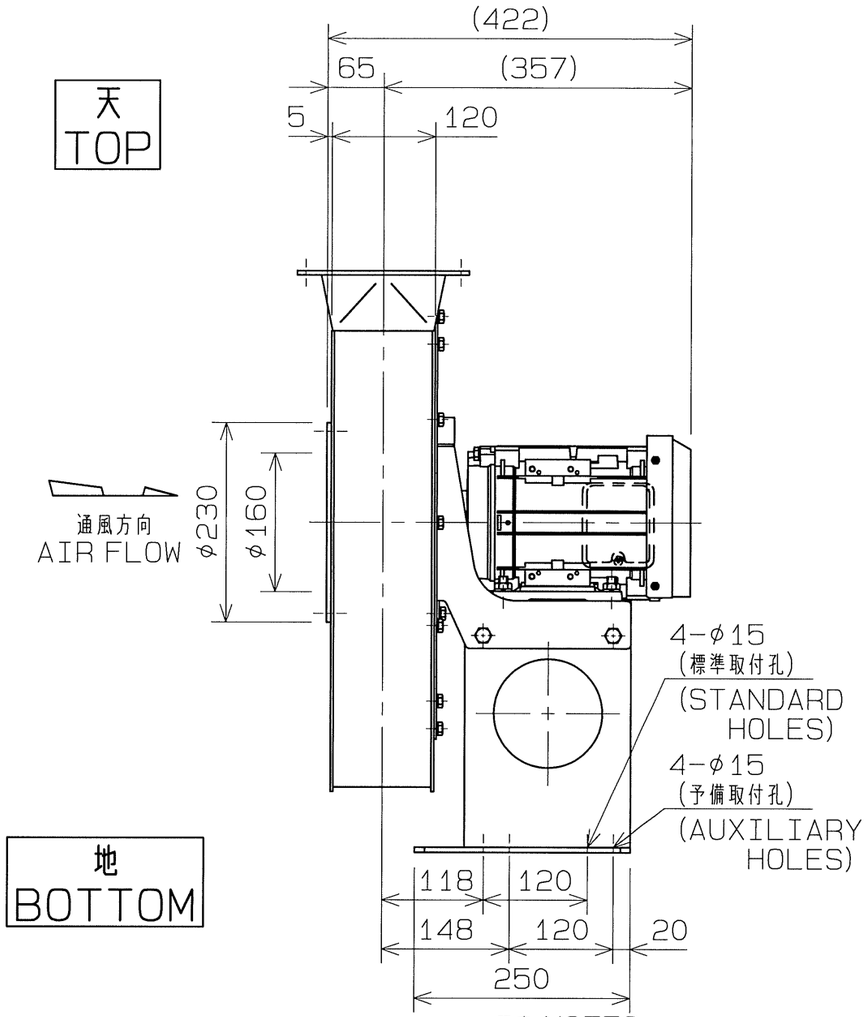


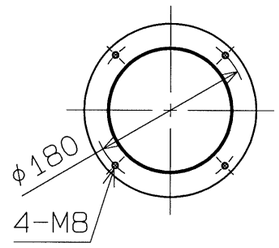


<吐出相フランジ>
<COMPANION OUTLET FLANGE>

記事 NOTES

1) インバータでご使用になる場合の注意点
CAUTION INVERTER DRIVE OPERATION
異常振動回避のため、送風機＋基礎などの共振周波数をインバータの設定により、ジャンプさせて下さい。
DO NOT RUN UNDER ABNORMAL OR SYMPATHETIC VIBRATION.

2) 仕様は都合により変更する場合があります。
SPECIFICATIONS ARE SUBJECT TO CHANGE WITHOUT NOTICE.

| | |
|---|---|
| 電動機周囲条件 MOTOR AMBIENT CONDITIONS | 温 度 TEMP. −10~+40℃ |
| | 湿 度 RELATIVE HUMIDITY 95%以下 95%BELOW |
| | 標 高 ALTITUDE 1000m以下 UP TO 1000m |
| 塗装色 PAINT COLOR | 無塗装（但し、モータは除く） NO PAINTING (WITHOUT MOTOR) |

| 付 属 品 ACCESSARIES |
|---|
| |
| |
| |
| |

プレミアム効率電動機搭載
WITH PREMIUM EFF. MOTOR
IE3効率相当品
IE3 EFF. EQUIVALENT

概算質量（電動機含まず）
MASS. (WITHOUT MOTOR) 40 kg

概算質量
MASS. kg

| 仕 様 SPECIFICATION | | 電 動 機 仕 様 MOTOR SPECIFICATION | | | |
|---|---|---|---|---|---|
| 風 量 AIR CAPACITY | m³/min | 種 別 TYPE | | 極数・出力 POLES·OUTPUT | 2 P 2.2kW |
| 静 圧 S.P. | kPa | 相・電圧 PHASE·VOLTAGE | 3 φ V | 周波数 FREQUENCY | 60Hz |
| 機器名称 EQUIPMENT NAME | | 機器番号 EQUIPMENT NUMBER | | 数 量 QTY. | |

| | | | |
|---|---|---|---|
| R度 SCALE 1 : 5√2 | A3 | 名 称 TITLE | ステンレス耐熱形電動送風機 STAINLESS STEEL HEAT RESISTANCE ELECTRIC BLOWER |
| 承 認 APPROVED BY | H.Nakajima 2014/12/27 | 形 式 TYPE | KTS-6220T-TV-R-E |
| 検 図 CHECKED BY | H.Nakajima 2014/12/27 | 図 番 DRAWING No. | N1034-05 |
| 設 計 DESIGNED BY | T.Fujiwara 2014/12/27 | | |

テラルクリタ株式会社 TERAL KURITA INC.