No.	変 更 REVISIONS	調査 CHECK	担当 NAME

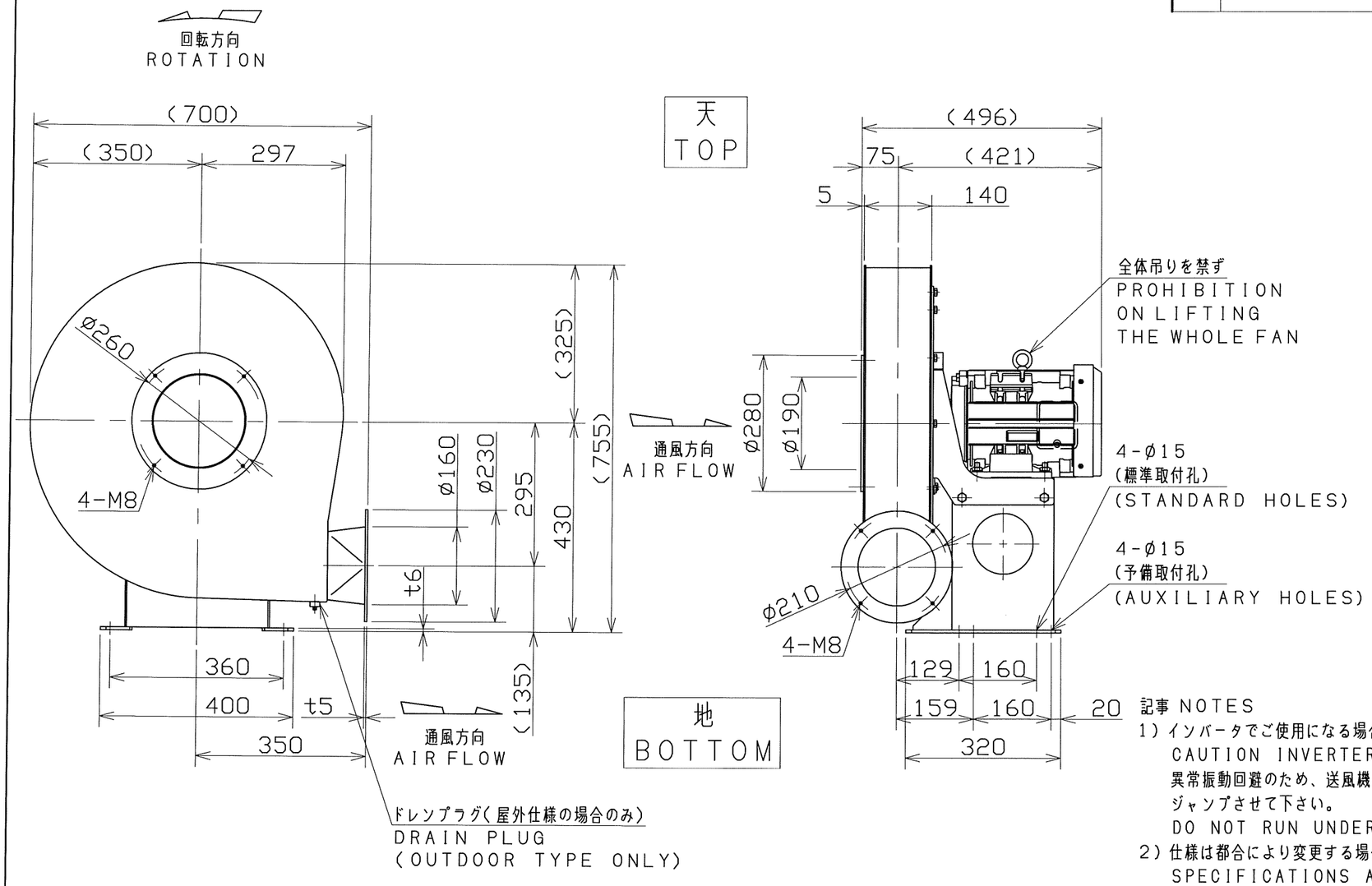

記事 NOTES

1) インバータでご使用になる場合の注意点
CAUTION INVERTER DRIVE OPERATION
異常振動回避のため、送風機＋基礎などの共振周波数をインバータの設定により、ジャンプさせて下さい。
DO NOT RUN UNDER ABNORMAL OR SYMPATHETIC VIBRATION.

2) 仕様は都合により変更する場合があります。
SPECIFICATIONS ARE SUBJECT TO CHANGE WITHOUT NOTICE.

3) 屋外で使用される場合は、配管とフランジ接合部へコーキング材を塗布してください。
IN CASE OF INSTALLING AT OUTDOOR, THE CONNECTING PART BETWEEN PIPING AND FLANGE SHOULD BE CAULKING.

4) 屋外で使用される場合は、ドレン穴より水を確実に排出できるよう配管してください。
DRAIN PIPING SHOULD BE CONNECTING TO DRAINAGE THE WATER FROM THE CASING.

電動機周囲条件 MOTOR AMBIENT CONDITIONS	
温 度 TEMP.	−10～+40℃
湿 度 RELATIVE HUMIDITY	100%以下 100%BELOW
標 高 ALTITUDE	1000m以下 UP TO 1000m
塗装色 PAINT COLOR	無塗装（但し、モータは除く） NO PAINTING (WITHOUT MOTOR)

付属品 ACCESSARIES

プレミアム効率電動機搭載
WITH PREMIUM EFF. MOTOR
IE3効率相当品
IE3 EFF. EQUIVALENT

概算質量（電動機含まず）
MASS. (WITHOUT MOTOR) 60 kg

概算質量
MASS. kg

仕様 SPECIFICATION		電動機仕様 MOTOR SPECIFICATION			
風量 AIR CAPACITY	m³/min	種別 TYPE		極数・出力 POLES・OUTPUT	2P 3.7kW
静圧 S.P.	kPa	相・電圧 PHASE・VOLTAGE	3φ V	周波数 FREQUENCY	60Hz
機器名称 EQUIPMENT NAME		機器番号 EQUIPMENT NUMBER		数量 QTY.	

尺度 SCALE	名称 TITLE	ステンレス形電動送風機 STAINLESS STEEL ELECTRIC BLOWER
1 : 10 A3		
承認 APPROVED BY 2017/11/7	形式 TYPE	KTS-B370-BH-R-E
設計 DESIGNED BY H. NEMOTO 2017/11/1		
製図 DRAWN BY S.yamaguchi 2017/11/1	図番 DRAWING No.	N1014-07

テラルクリタ株式会社 TERALKURITA INC.