| No. | 変 更 REVISIONS | 調査 CHECK | 担当 NAME |
|---|---|---|---|
| | | | |

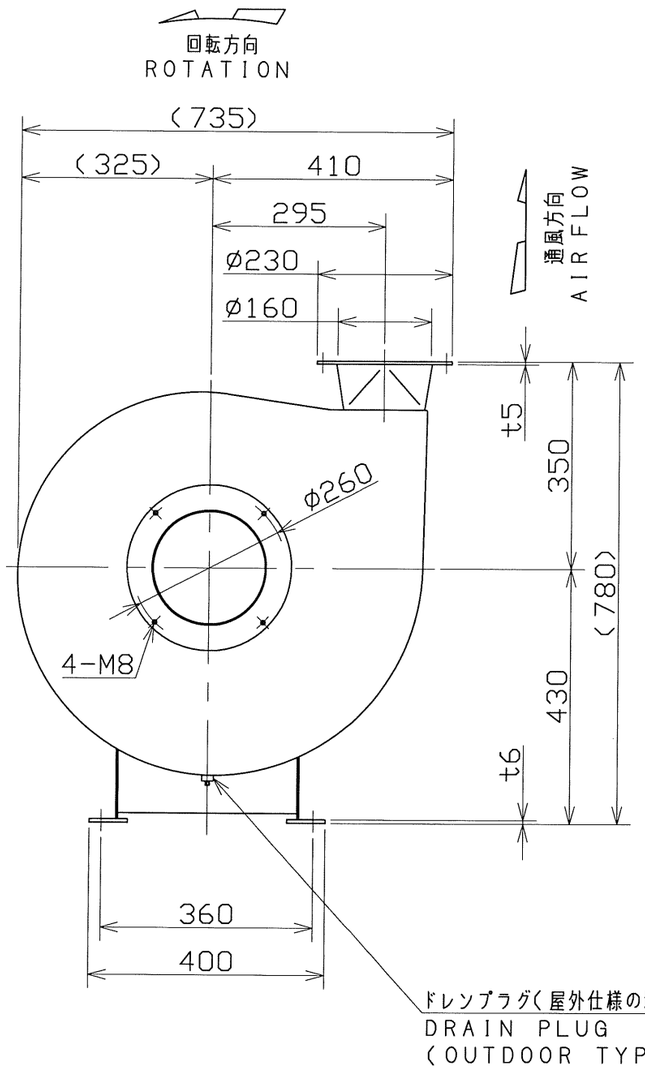


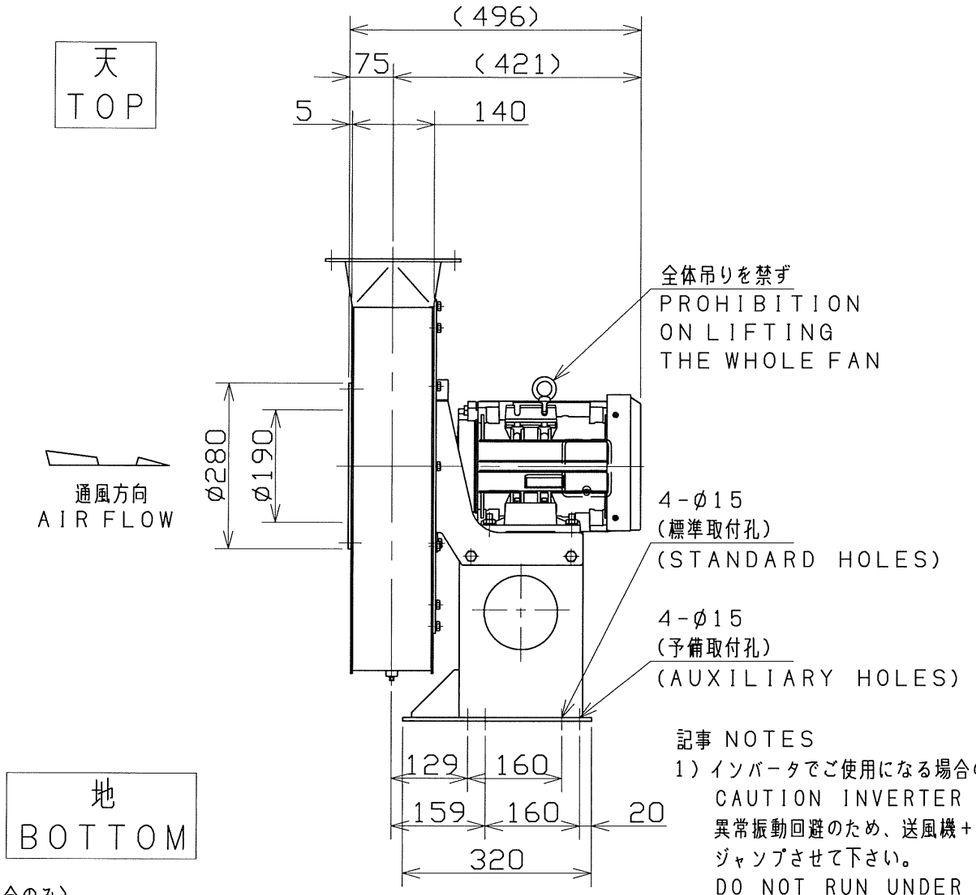


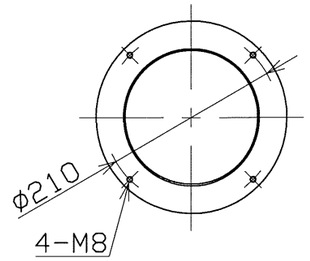


<吐出相フランジ>
<COMPANION OUTLET FLANGE>

記事 NOTES

1) インバータでご使用になる場合の注意点
CAUTION INVERTER DRIVE OPERATION
異常振動回避のため、送風機+基礎などの共振周波数をインバータの設定により、ジャンプさせて下さい。
DO NOT RUN UNDER ABNORMAL OR SYMPATHETIC VIBRATION.

2) 仕様は都合により変更する場合があります。
SPECIFICATIONS ARE SUBJECT TO CHANGE WITHOUT NOTICE.

3) 屋外で使用される場合は、配管とフランジ接合部へコーキング材を塗布してください。
IN CASE OF INSTALLING AT OUTDOOR, THE CONNECTING PART BETWEEN PIPING AND FLANGE SHOULD BE CAULKING.

4) 屋外で使用される場合は、ドレン穴より水を確実に排出できるよう配管してください。
DRAIN PIPING SHOULD BE CONNECTING TO DRAINAGE THE WATER FROM THE CASING.

| | |
|---|---|
| 電動機周囲条件 MOTOR AMBIENT CONDITIONS | 温 度 TEMP. -10～+40℃ |
| | 湿 度 RELATIVE HUMIDITY 100%BELOW |
| | 標 高 ALTITUDE UP TO 1000m |
| 塗装色 PAINT COLOR | 無塗装(但し、モータは除く) NO PAINTING (WITHOUT MOTOR) |

| 付属品 ACCESSARIES |
|---|
| |
| |
| |
| |

プレミアム効率電動機搭載
WITH PREMIUM EFF. MOTOR
IE3効率相当品
IE3 EFF. EQUIVALENT

概算質量(電動機含まず) MASS. (WITHOUT MOTOR) 60 kg
概算質量 MASS. kg

| 仕様 SPECIFICATION | | 電動機仕様 MOTOR SPECIFICATION | | | |
|---|---|---|---|---|---|
| 風量 AIR CAPACITY | m³/min | 種別 TYPE | | 極数・出力 POLES・OUTPUT | 2P 3.7kW |
| 静圧 S.P. | kPa | 相・電圧 PHASE・VOLTAGE | 3 ø V | 周波数 FREQUENCY | 60Hz |
| 機器名称 EQUIPMENT NAME | | 機器番号 EQUIPMENT NUMBER | | 数量 QTY. | |

| | | | |
|---|---|---|---|
| 尺度 SCALE 1 : 10 | A3 | 名称 TITLE | ステンレス形電動送風機 STAINLESS STEEL ELECTRIC BLOWER |
| 承認 APPROVED BY | 2017/11/7 | 形式 TYPE | KTS-B370-TV-R-E |
| 設計 DESIGNED BY | H. NEMOTO 2017/11/1 | 図番 DRAWING No. | N1014-11 |
| 製図 DRAWN BY | S.yamaguchi 2017/11/1 | | |

テラルクリタ株式会社 TERAL KURITA INC.