記号	変　　更	年 月 日	担　当

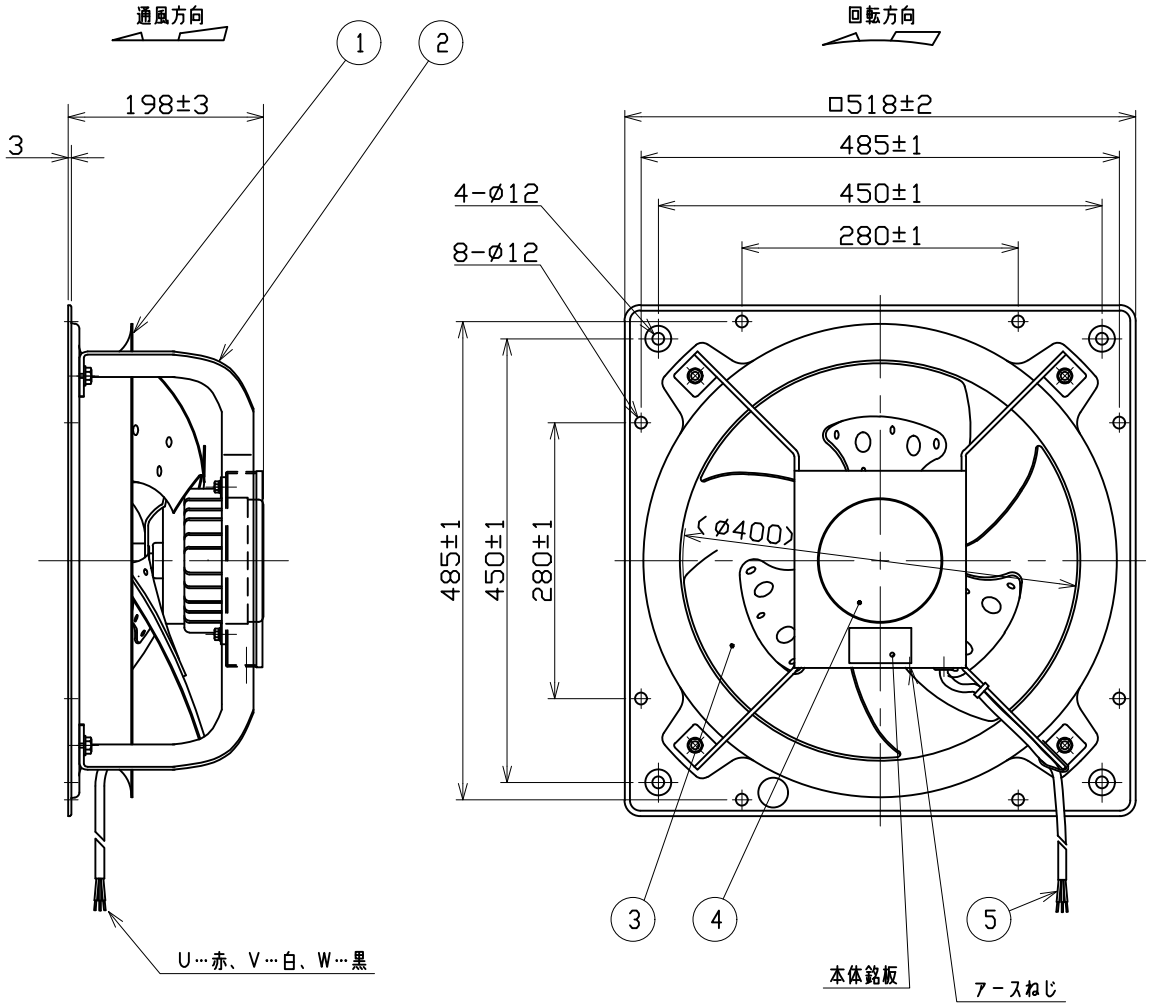

性　能　曲　線

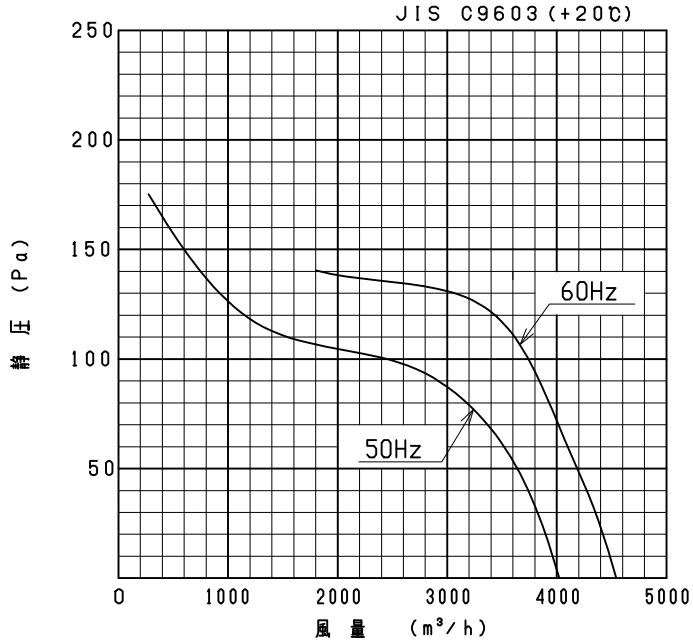

注）仕様は都合により変更する場合があります。

番号	品　名	材　質	個　数	記　事
5	電源リード線	VCT	1	3x0.75mm² 有効長1m
4	モータ	-	1	
3	インペラ	SPCC	1	
2	モータ取付アーム	SS400	1	t4.5
1	枠	SPCC	1	t1.2

性　能

形　式	相数 (ø)	公称出力 (W)	極数	電圧 (V)	周波数 (Hz)	*入力 (W)	許容電流 (A)	始動電流 (A)	静圧 (Pa)	風量 (m³/h)	**騒音 (dB(A))	質量 (kg)
PF-16BT4G	3	200	4	400	50	162	0.6	2.1	0	4022	46	11
				400/440	60	227/240	0.6/0.6	2.0/2.2		4543	50	

1. 絶縁抵抗　10MΩ以上（DC500Vメガーにて）
2. 耐電圧　AC 1900V（1分間）
3. 使用条件　一般空気　温　度　-30～+50℃
　　湿　度　90%以下(結露の無いこと)
　　標　高　1000m以下
4. 軸　受　6202ZZ AC CM
　　グリース　MP-1（日本グリース製）
5. 塗装色　マンセルN7相当（テラルクリタ標準色）

*印は無静圧負荷状態での数値です。
**印は無静圧負荷状態での1.5m離れた地点の3点平均値です。

尺　度	A3	名称	40cm圧力扇
比例尺でない			
承認　中島　2002/9/14		形式	PF-16BT4G
検図　中島　2002/9/14			
設計　垣副　2002/9/14		図番	A1598-03

テラル株式会社　TERAL INC.