No.	変更 REVISIONS	調査 CHECK	担当 NAME

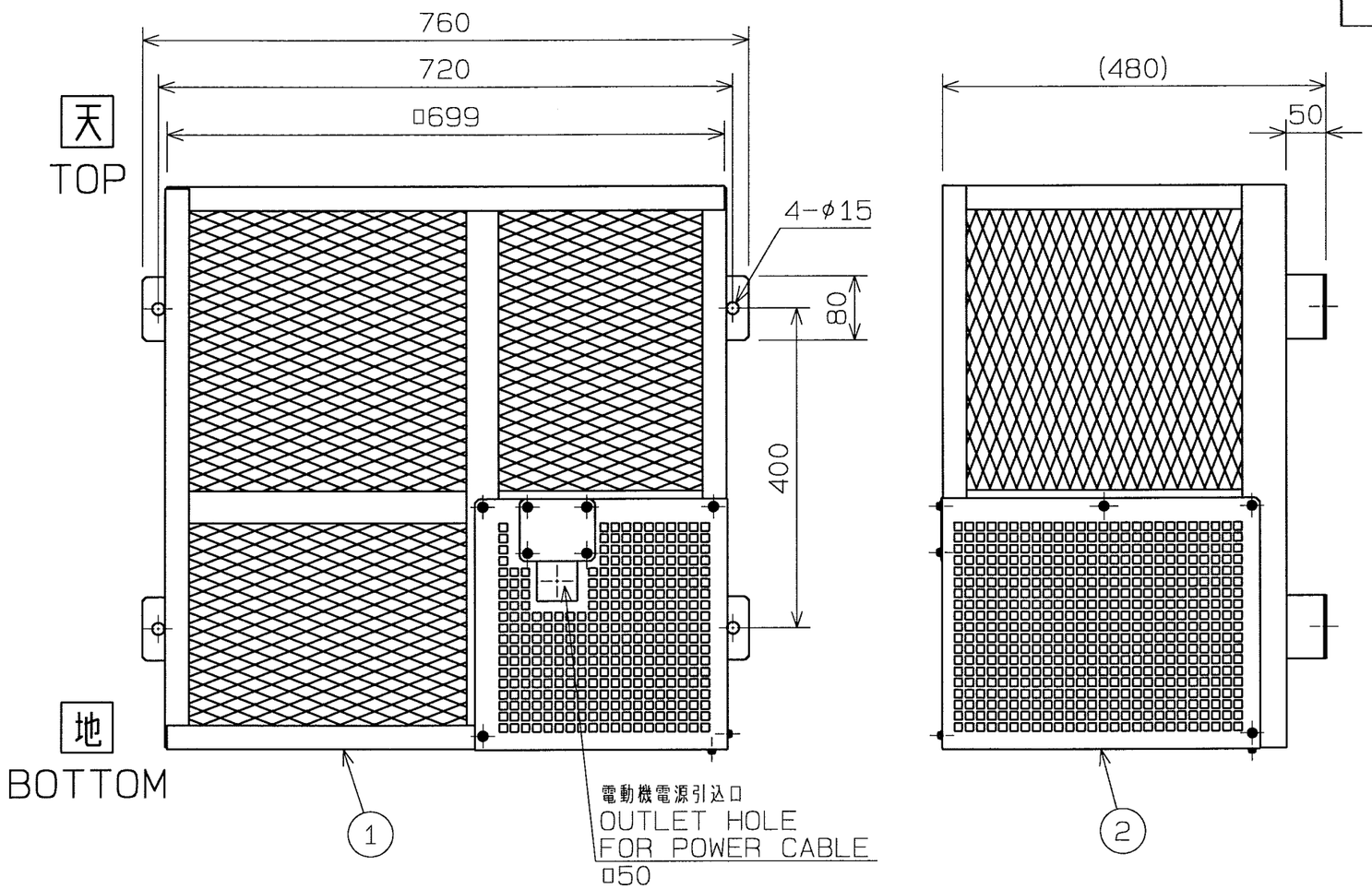

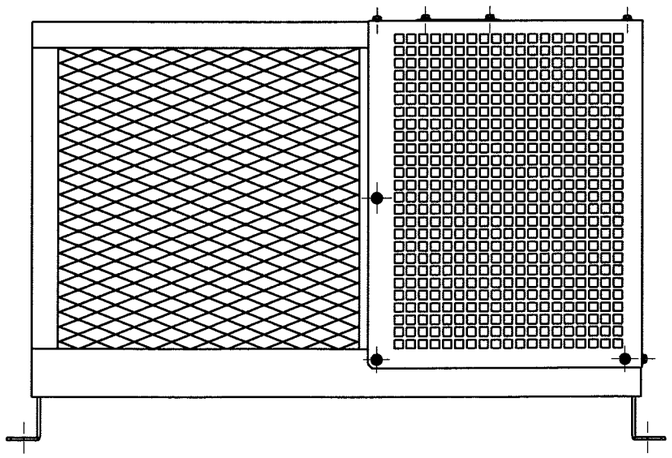

記事
NOTE

1)	仕上色 COLOR FINISH	マンセルN7相当 MUNSELL N7 (EQUIVALENT)
2)	ネット NET	エキスパンドメタル XS31 相当 EXPANDED METALS XS31 EQV.
3)	カバー COVER	パンチングメタル □10mm PERFORATED METAL □10mm
4)	概略質量 MASS	15kg (APPROX.)

番号 No.	品名 PART NAME	材質 MATERIAL	個数 QTY.	記事 REMARKS
2	カバー COVER	SUS304	1	t1.0
1	枠 FRAME	SUS304	1	t2.0

尺度 SCALE 1 : 5√2	A3	名称 TITLE	60cm ステンレス製ガードネット STAINLESS GUARD NET
承認 APPROVED BY	H.Nakajima 2005/2/21	形式 TYPE	EGNS-24
検図 CHECKED BY	— / /	図番 DRAWING No.	S2244-01
設計 DESIGNED BY	H.Nakajima 2005/2/21		

テラルクリタ株式会社 TERAL KURITA INC.