No.	変更 REVISIONS	調査 CHECK	担当 NAME

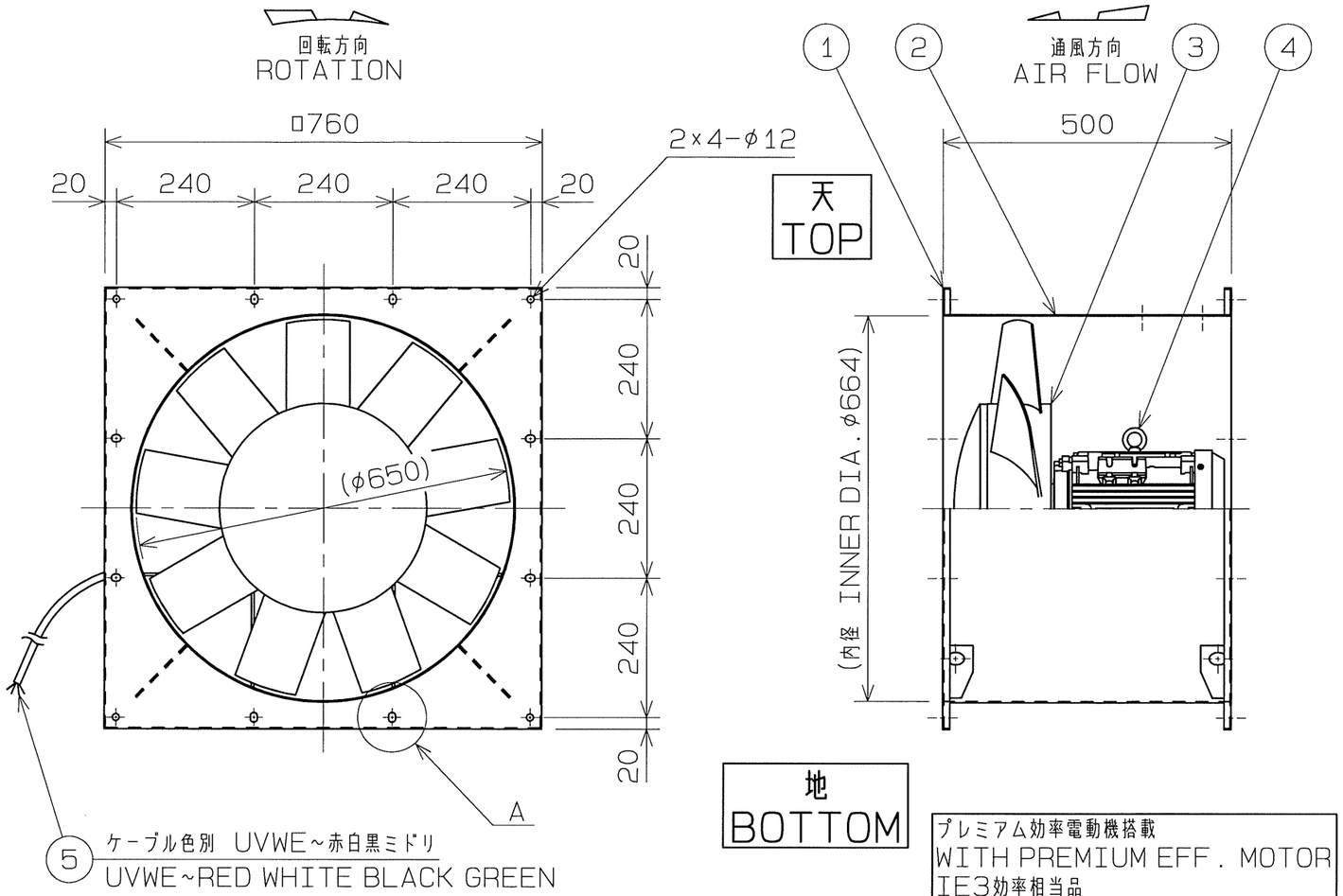

プレミアム効率電動機搭載
WITH PREMIUM EFF. MOTOR
IE3効率相当品
IE3 EFF. EQUIVALENT

A部 詳細
DETAIL A

長穴 2×8箇所
2×8 OBLONG HOLES

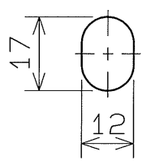

記事
NOTE

1) 電動機 全閉外扇屋内
MOTOR TOTALY ENCLOSED FAN COOLED INDOOR-USE

2) 周囲条件
AMBIENT CONDITION
温度 −10~+40℃ 湿度 85%以下
TEMP. −10 TO +40℃ RH 85% BELOW
標高 1000m以下 取扱気体 一般空気
ALTITUDE UP TO 1000m INLET GAS AIR
粉塵, 腐食性および爆発性のガス, 蒸気がないこと。
NO DUST OR NO CORROSIVE, NO EXPLOSIVE GAS OR VAPOR

3) 塗装色
COLOR FINISH
無塗装
NO PAINTING
但し電動機はメーカ標準色
HOWEVER MOTOR MANUFACTURER'S STD.

特性曲線 CHARACTERISTIC CURVE
JIS B8330 (at+20℃)

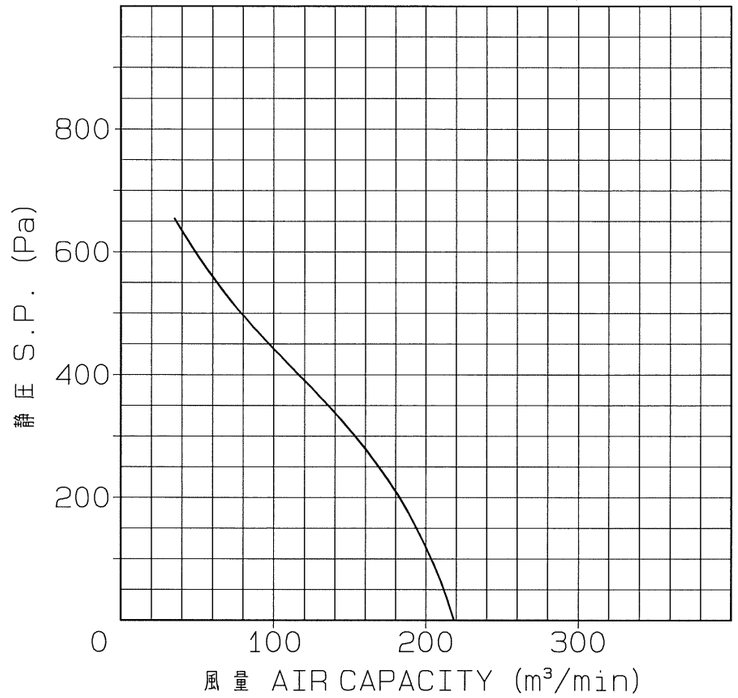

番号 No.	品名 PART NAME	材質 MATERIAL	個数 QTY.	記事 REMARKS
5	電源ケーブル POWER CABLE	2PNCT	1	4X2mm² L=2m
4	電動機 MOTOR	−	1	
3	羽根 IMPELLER	(AC2A)	1	
2	ダクト DUCT	SUS304	1	t2.0
1	フランジ FLANGE	SUS304	2	t2.0

電動機 MOTOR	3φ	2.2kW	4P	200 V	60 Hz
風量 AIR CAPACITY	m³/min	静圧 STATIC PRESSURE	Pa		
質量 MASS	84 kg				

尺度 SCALE 1 : 10	A3	名称 TITLE	650mm軸流扇 AxialFlowFan
承認 APPROVED BY	H.Nakajima 2014/12/18	形式 TYPE	AFS-6S-E
検図 CHECKED BY	H.Nakajima 2014/12/18		
設計 DESIGNED BY	T.Fujiwara 2014/12/18	図番 DRAWING No.	K2613-02

テラルクリタ株式会社 TERAL KURITA INC.