No.	変 更 REVISIONS	調査 CHECK	担当 NAME

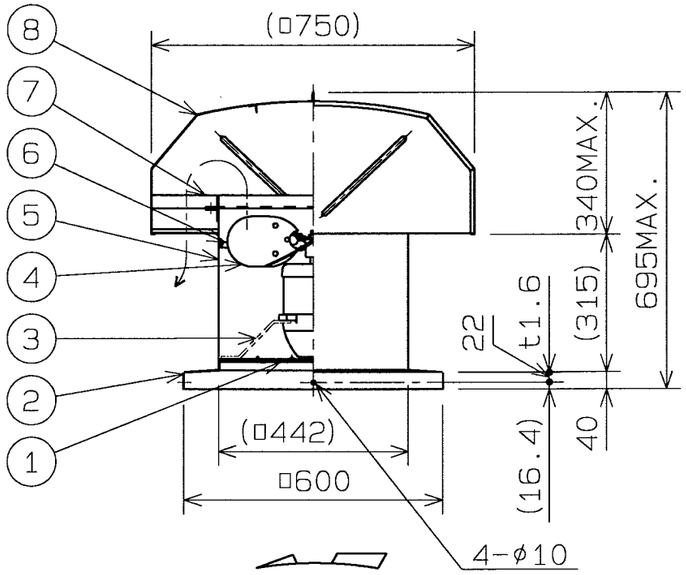

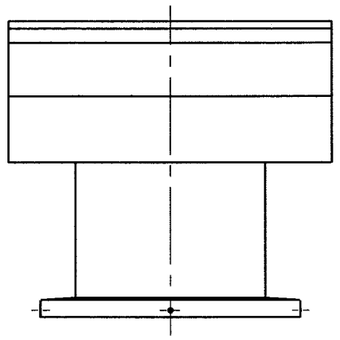

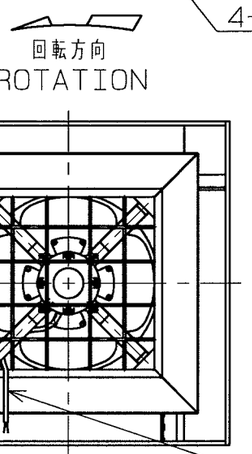

回転方向
ROTATION

電源リード線
POWER CABLE
2PNCT 2x0.75mm² L=1m

静圧・風量特性 CHARACTERISTICS CURVE
JISB8330 (at20°C)

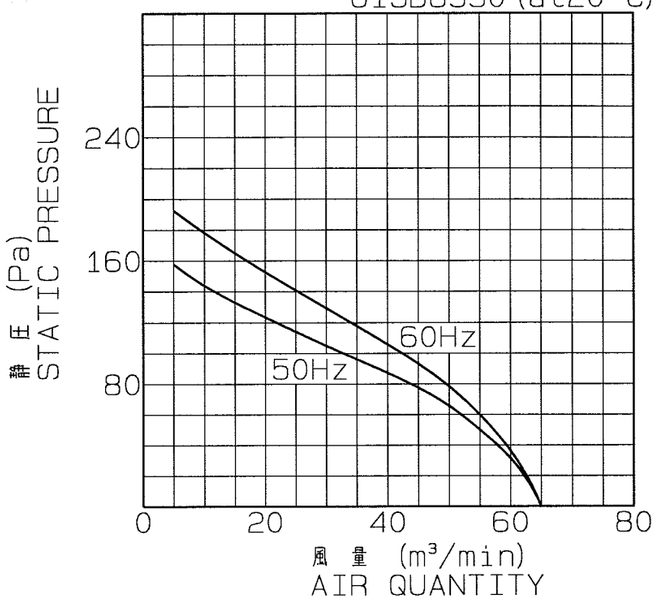

注) 仕様は都合により変更する場合があります。
SPECIFICATIONS ARE SUBJECT TO CHANGE WITHOUT NOTICE.

記事 NOTE
1) この屋上換気扇は、50Hz/60Hz共通ではありません。
ROOF VENTILATOR IS NOT COMMON USE FOR 50Hz/60Hz.

番号 No.	品名 PART NAME	材質 MATERIAL	個数 QTY.	記事 REMARKS
8	天蓋 HOOD	SGCC	1	t1.0
7	天蓋枠 FLANGE	SGCC	1	t3.2
6	中板 ORIFICE	SPCC	1	t1.2
5	ダクト DUCT	SGCC	1	t1.0
4	ファンブレード FAN BLADE	A5052P	4	t2.0
3	モータ取付アーム MOTOR ARM	SS400	4	FB32x6
2	取付枠 BASE	SGCC	1	t1.6
1	ガードネット GUARD NET	SS400		φ5

特 性 表 CHARACTERISTICS

形式 TYPE	相数 PHASE (φ)	公称出力 (W) NOMINAL OUTPUT (W)	極数 POLES	電圧 VOLTAGE (V)	周波数 FREQ. (Hz)	*入力 INPUT (W)	許容電流 RATED CURRENT (A)	始動電流 LOCKED ROTOR CURRENT (A)	静圧 S.P. (Pa)	風量 AIR QUANT. (m³/min)	**騒音 NOISE (dB(A))	質量 MASS (kg)
RV-16S	1	200	4	200	50	280	1.9	4.7	0	65	64	44
					60	320	1.9	4.4	0	65	67	

1. 絶縁抵抗 10MΩ以上 (DC500Vメガーにて)
INSULATION RESISTANCE OVER 10MΩ (at DC500V)
2. 耐電圧 AC 1500V (1分間)
DIELECTRIC TEST (1min)
3. 使用条件 (STANDARD ENVIRONMENTAL CONDITIONS.)
一般空気 AIR、 温度 AMBIENT TEMPERATURE、 -10℃~+50℃ 湿度 RELATIVE HUMIDITY、 ~85% 標高 SEA LEVEL UP TO 1000m 1000m以下
4. 軸受 BEARING NO. S
負荷側 LS 6201ZZ
反負荷側 OS 6202ZZ

*印は無静圧負荷状態での数値です。 *FREE AIR DELIVERY
**印は無静圧負荷状態での1.5m離れた地点の平均値です。 **MEAN OF POINTS (DISTANCE FROM 1.5m)

尺度 SCALE 1 : 10√2 A3	名称 TITLE	40cm 防食形3種屋上換気扇 CORROSION PROTECTION THIRD-CLASS ROOF VENTILATOR	
承認 APPROVED BY H.Nakajima 2005/3/16	形式 TYPE	RV-16S-C3	
検図 CHECKED BY H.Nakajima 2005/3/16	図番 DRAWING No.	G1187-02	
設計 DESIGNED BY Y.Nosoda 2005/3/15			

テラルクリタ株式会社 TERAL KURITA INC.