No.	変 更 REVISIONS	調査 CHECK	担当 NAME

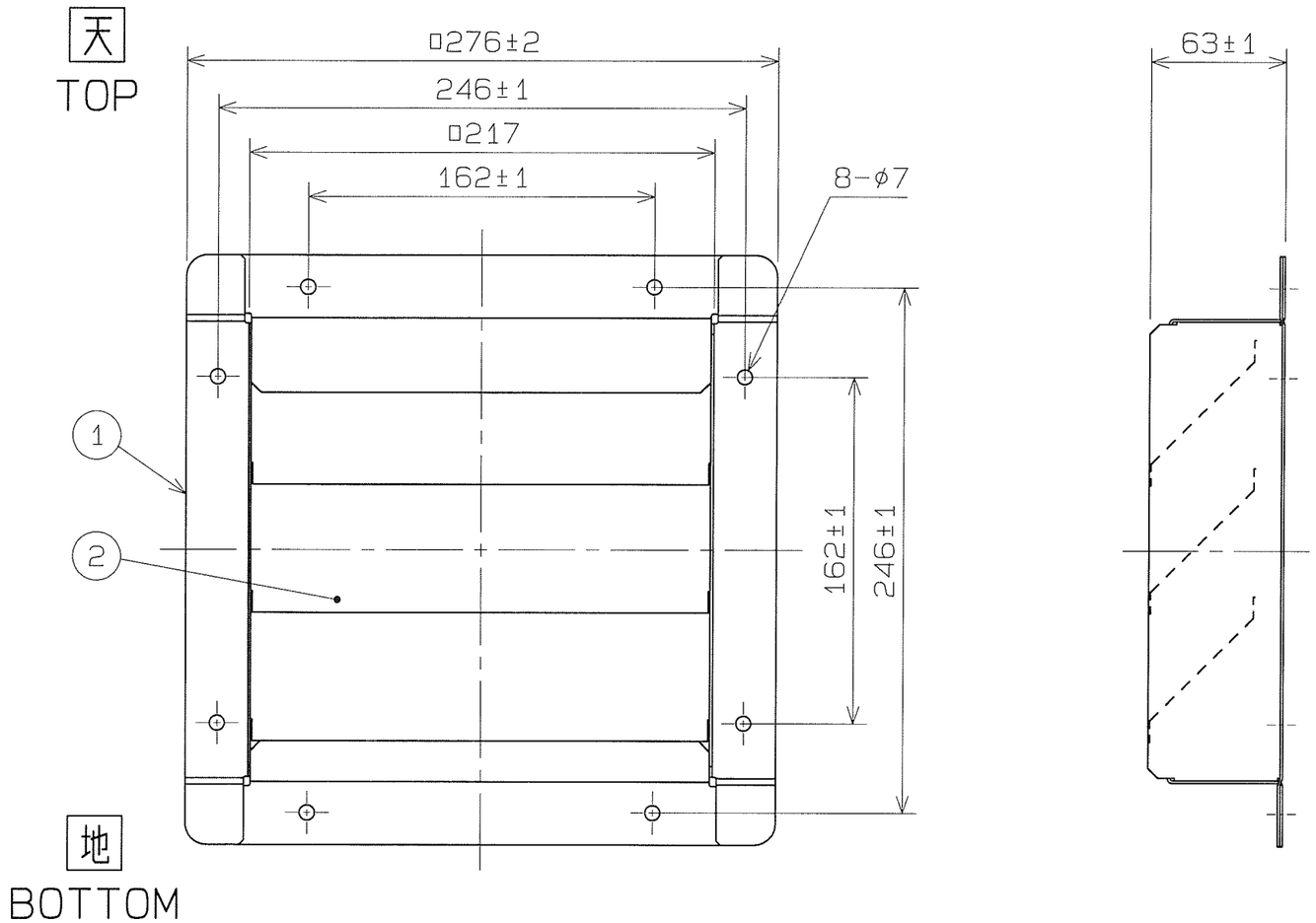

記事
NOTE

1) 仕上色 マンセルN7相当（テラルクリタ標準色）
COLOR FINISH MUNSELL N7 EQUIV.
(TERALKURITA STD. COLOR)

2) 概略質量
MASS 1.5kg (APPROX.)

3) 周囲条件 AMBIENT CONDITIONS.
1. 周囲温度 AMBIENT TEMPERATURE −30~80℃
2. 相対湿度 RELATIVE HUMIDITY 90%以下 LESS THAN 90%
3. 腐食性ガス及び蒸気のないこと
AMBIENT CONDITIONS HAVE NO CORROSIVE GASES AND VAPOURS.
4. 屋内使用 INDOOR USE

4) 注意事項 INSTRUCTIONS
1. 雨水が直接当たる場所では使用出来ません
THIS LOUVER CAN NOT BE USED WHERE RAINWATER FALLS.

番号 No.	品名 PART NAME	材質 MATERIAL	個数 QTY.	記事 REMARKS
2	ブレード BLADE	SPCC	3	t0.8
1	枠 FRAME	SPCC	1	t1.2

尺度 SCALE 1 : 2√2	A3	名称 TITLE	20cm 固定ルーバ FIXED LOUVER
承認 APPROVED BY	H. Nakajima 2013/2/13	形式 TYPE	LB−8C
検図 CHECKED BY	Y. Nozoda 2013/3/12	図番 DRAWING No.	S2734−02
設計 DESIGNED BY	M.katsuki 2013/3/9		

テラルクリタ株式会社 TERALKURITA INC.