記号	変　　更	年　月　日	担　当

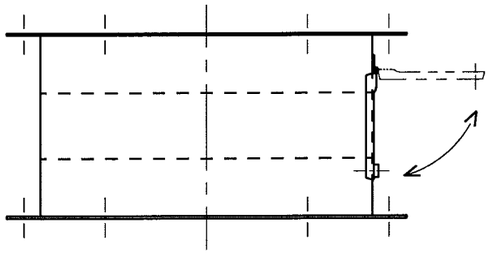

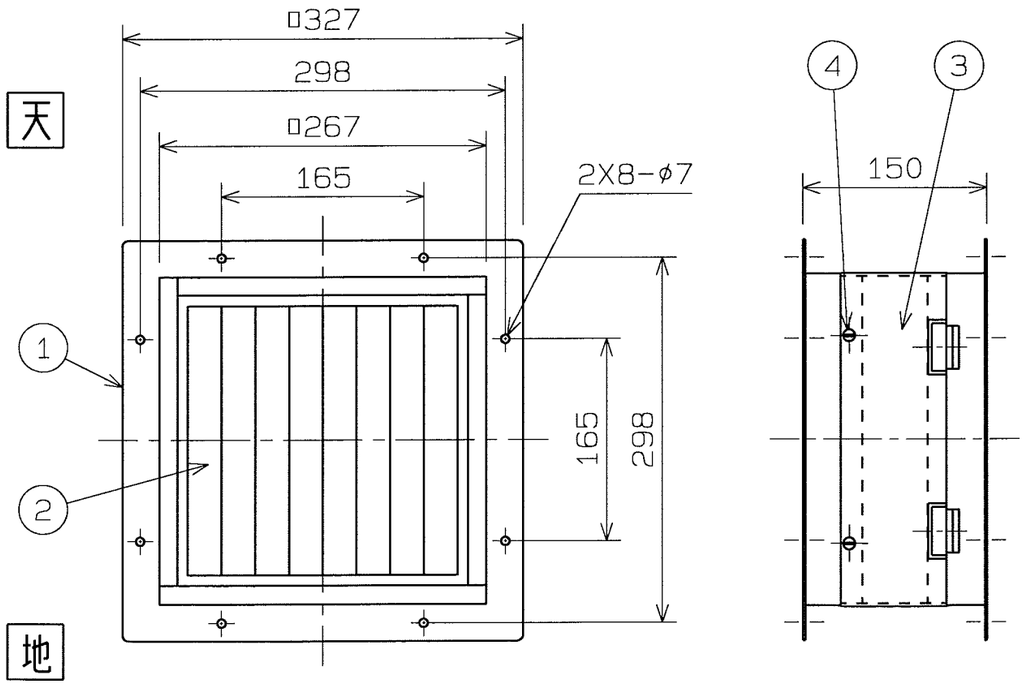

記事

1) 仕上色　マンセルN7
2) ろ材　NE1705（日本バイリーン）
3) 概略質量　4kg

番号	品　名	図番・部品番号	材　質	個数	記　事
4	つまみネジ	---	C2700	2	M4
3	ふた	---	SPCC	1	t1.2
2	フィルタ	---	NE1705	1	
1	フィルタケース	---	SPCC	1	t2.0

尺度 1：5	A3	名　称	25cmフィルタユニット
承認 中島 H18/6/19		形　式	3FU-10A
検図 中島 H18/6/19		図　番	S2372-01
設計 垣副 H18/6/16			

テラルクリタ株式会社 TERAL KURITA INC.