No.	変更 REVISIONS	調査 CHECK	担当 NAME

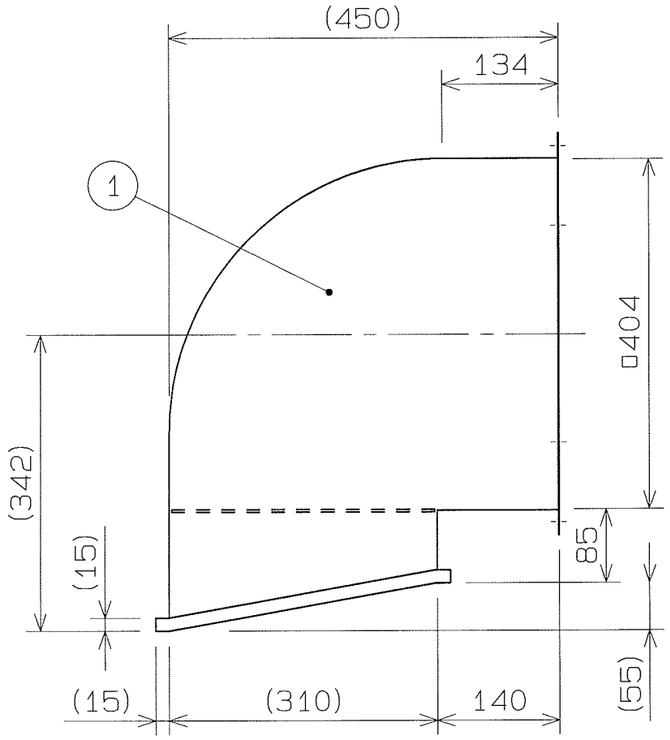

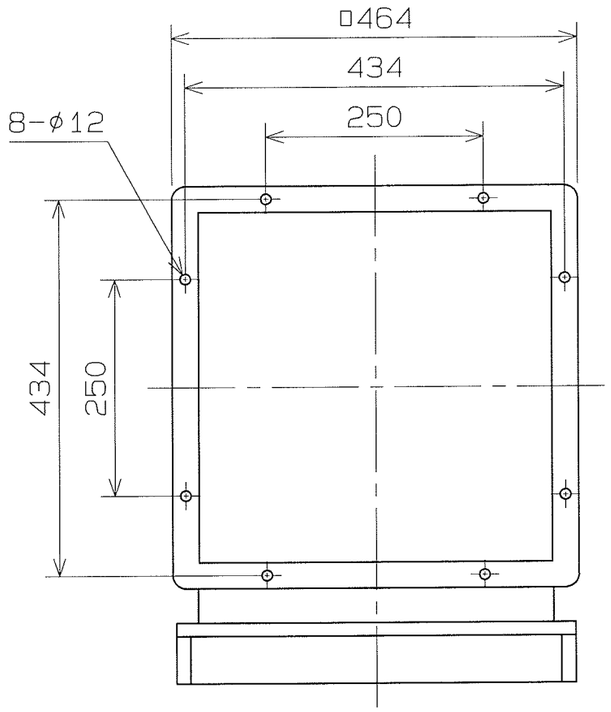

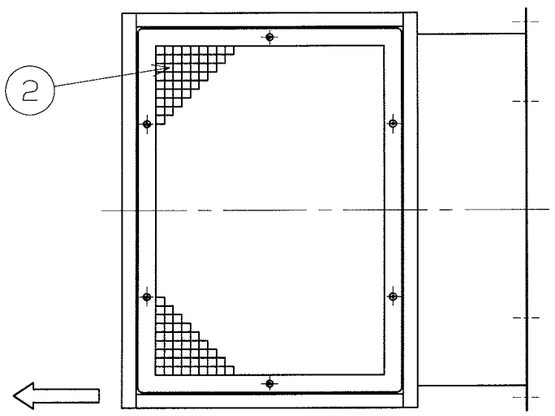

排水方向
DIRECTION OF DRAINAGE

記事
NOTE

1) 材質 MATERIAL: SUS304 (BA)
2) 表面処理 SURFACE TREATMENT: 無処理 NO TREATMENT
3) 概略質量 MASS: 8kg (APPROX.)
4) 電動シャッタ内臓用 FOR MOTORIZED SHUTTER

番号 No.	品名 PART NAME	材質 MATERIAL	個数 QTY.	記事 REMARKS
2	防虫金網 INSECT SCREEN	SUS304	1	12MESH
1	フード HOOD	SUS304	1	t1.0

尺度 SCALE 1 : 5√2	A3	名称 TITLE	35cm 給気用ステンレス製フード STAINLESS HOOD
承認 APPROVED BY	H.Nakajima 2007/9/27	形式 TYPE	OFS-14ANI
検図 CHECKED BY	- / /	図番 DRAWING No.	S2505-01
設計 DESIGNED BY	H.Nakajima 2007/9/27		

テラルクリタ株式会社 TERAL KURITA INC.